DKG-184/182/181

БЛОК МОНИТОРИНГА НАПРЯЖЕНИЯ АКБ

ОСОБЕННОСТИ

Точный контроль напряжения
Изолированный выход
Напряжение на 12В 24В и 48В
Регулируемый порог обнаружения
Индикация заряда-разряда
Монтаж на DIN-рейку
Компактный размер

ОПИСАНИЕ

Блок мониторинга Datakom DKG-181/182/184 -это компактное устройство, используемое в системах Автоматического ввода резерва на основе АКБ.
Он постоянно следит за уровнем разрядки аккумулятора, и осуществляет запуск внешних систем зарядки батарей, например дизельной генераторной установки.
Прибор предназначен для монтажа на DIN-рейку, внутри панели управления. Его размер является эквивалентом двух стандартных выключателей. Благодаря оптической изоляции между входом и выходом устройства могут быть использованы в различных системах, в том числе системах управления генератором.

Устройство имеет точный регулируемый уровень обнаружения низкого заряда АКБ. Корректировка производится с передней панели с помощью отвертки. Светодиоды заряда и разряда показывают текущее состояние аккумулятора.
CHARGE светодиод загорается, когда батарея находится в заряженном состоянии.
DISCHARGE светодиод загорается, когда напряжение батареи ниже состояния полного заряда.
BATTERY LOW светодиод загорается, когда напряжение батареи падает ниже установленного предела напряжения(регулируется).

Устройство питается от батарей, которые контролирует.Оптически изолированный полупроводниковый выход, активируется когда загорается светодиод BATTERY LOW.

ТЕХНИЧЕСКИЕ ХАРАКТЕРИСТИКИ

Напряжение Батареи : Номинальное 12/24/48 В пост. тока
Рабочий ток: 33 мА макс. постоянного тока
Конфигурация выхода: изолированный выход
Выходной ток: 10 мА Макс.
Выходное напряжение: 60 В переменного тока макс.
Рабочая темп.: -20С до +70 С.
Температура хранения.: -40С до +80 С.
Максимальная влажность: 95% без конденсации.
Размеры: 36 x 104 x 58 мм (ШхВхГ)
Вес: 65 г (прибл.)
Соответствия (директивам ЕС)
--2006/95/ЕС (низкое напряжение)
--2004/108/ЕС (электромагнитная совместимость)

СХЕМА ПОДКЛЮЧЕНИЯ

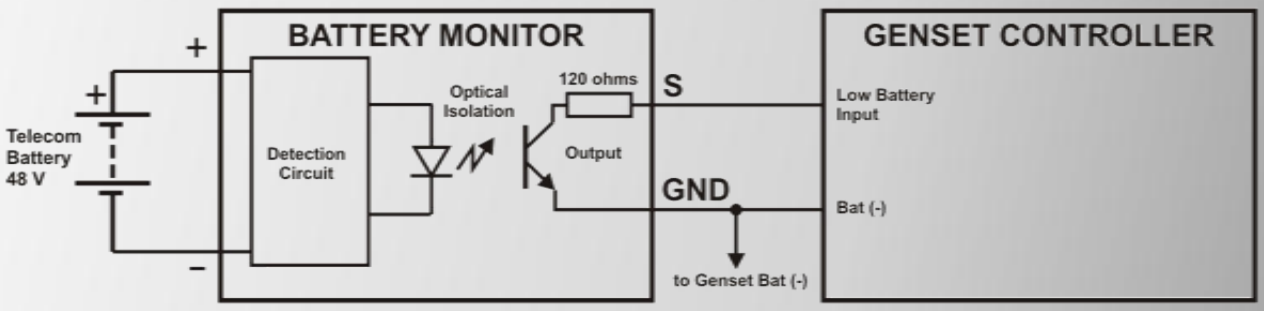

DATAKOM

DATAKOM Electronics Ltd. Tel: +90-216 4668460 Fax: +90-216 3646565 e-mail: datakom@datakom.com.tr www.datakom.com.tr